Инструкция по сборке

4

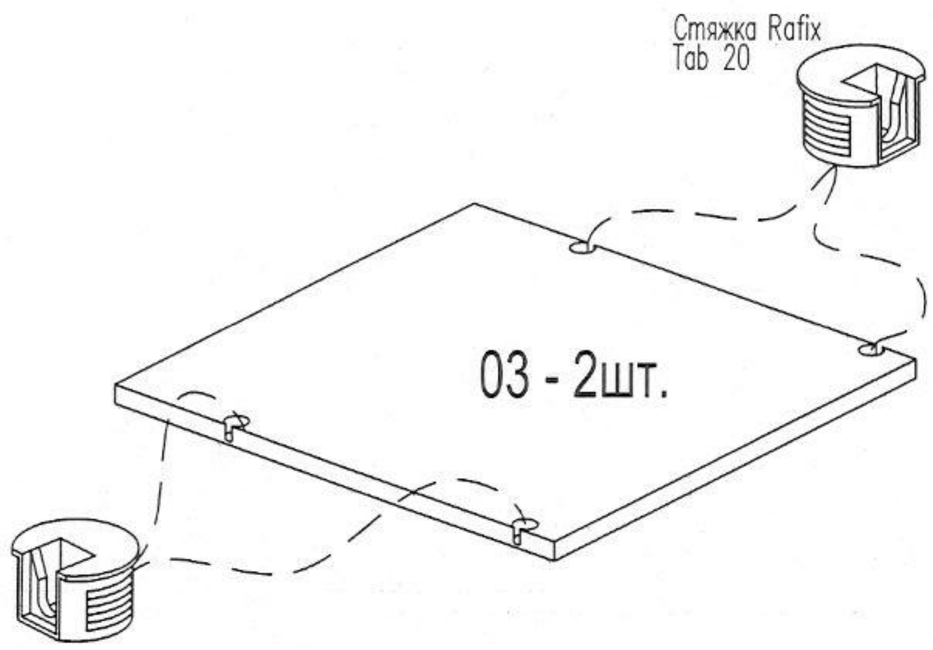

5

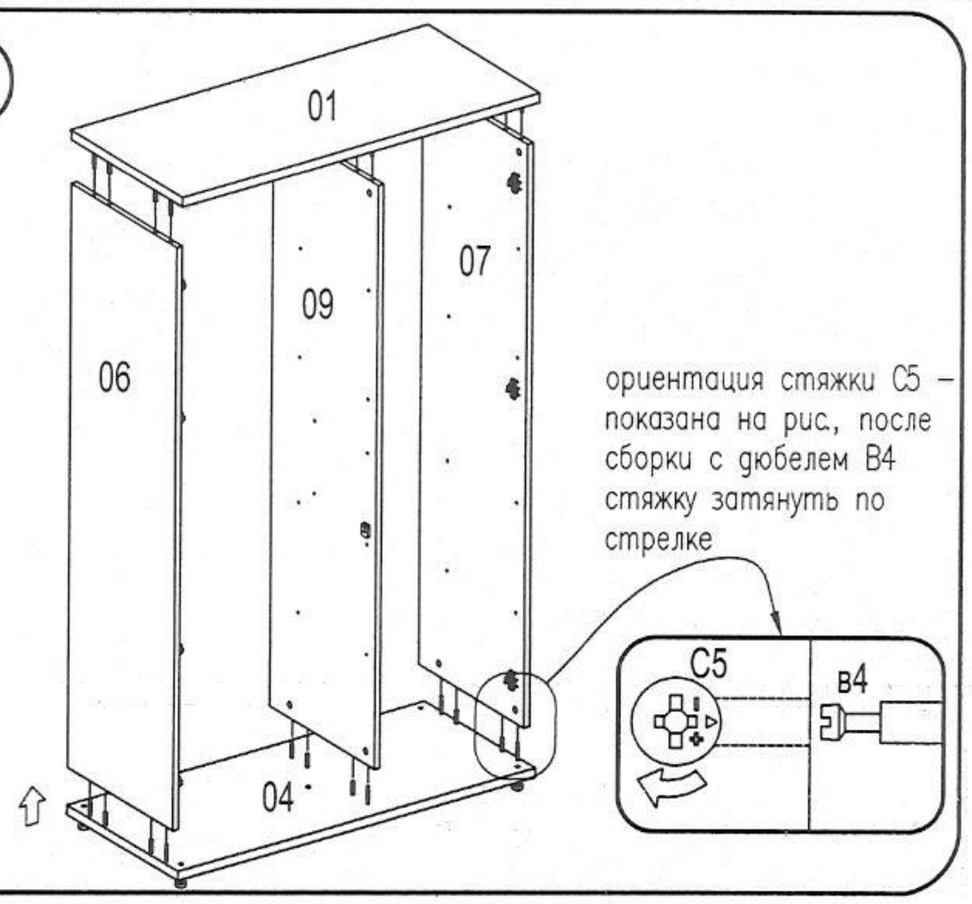

6

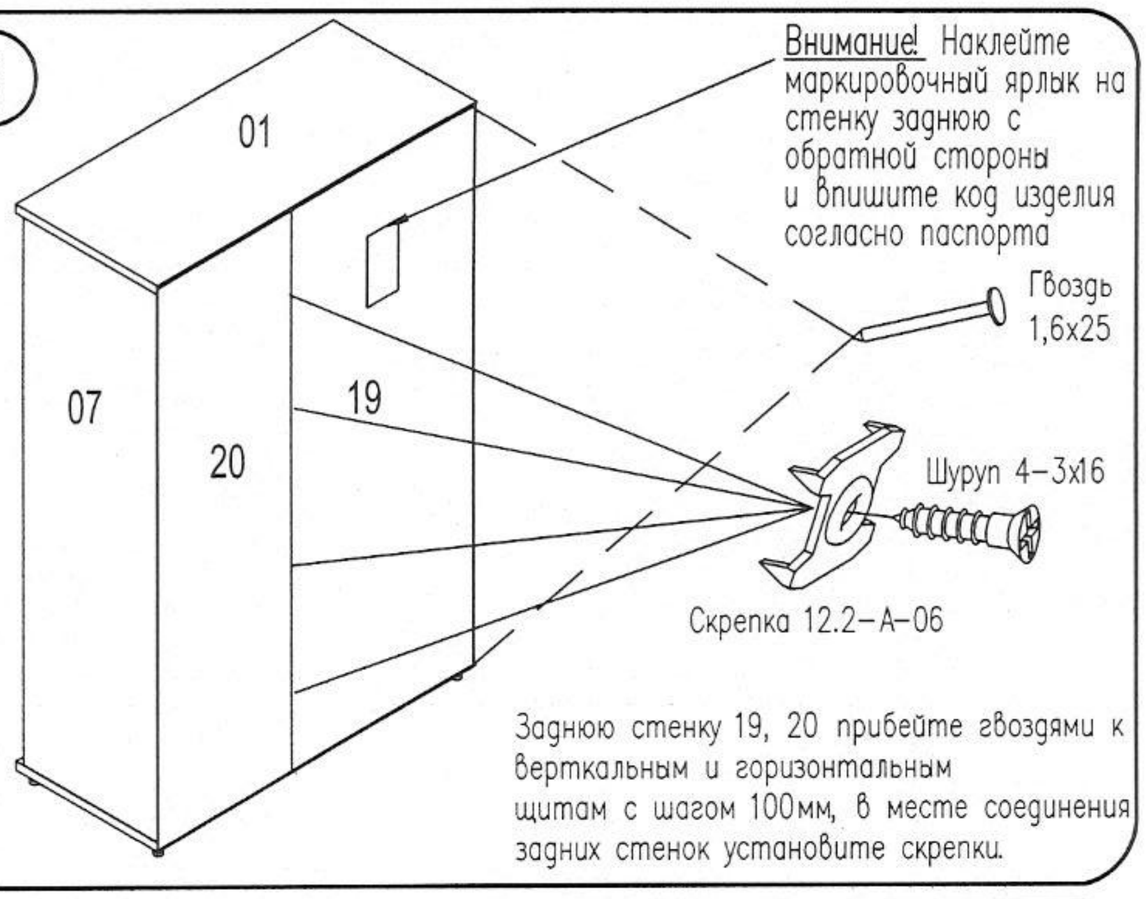

7

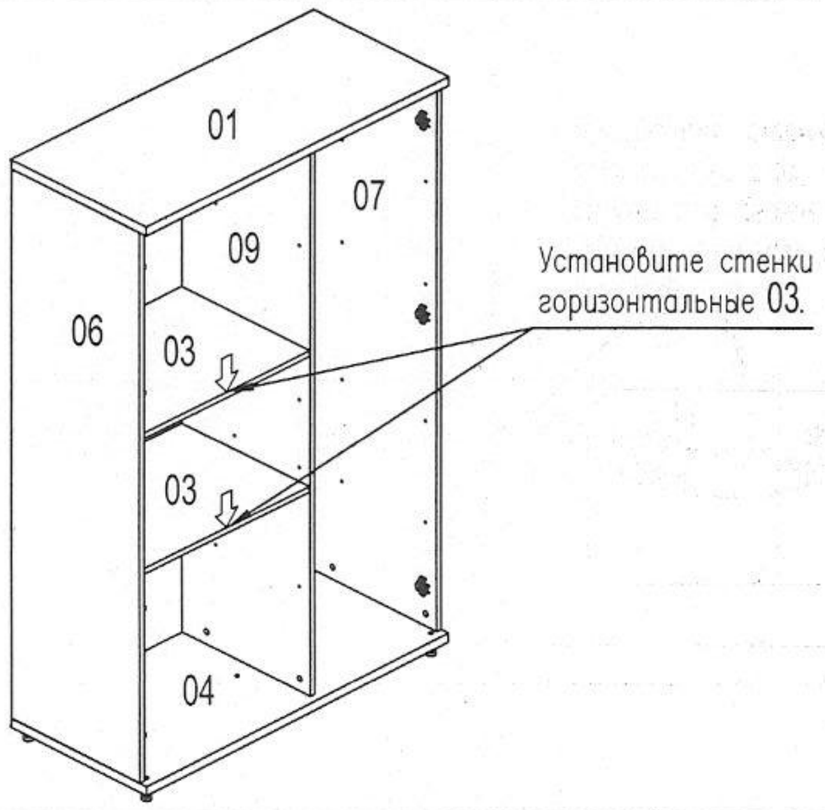

8

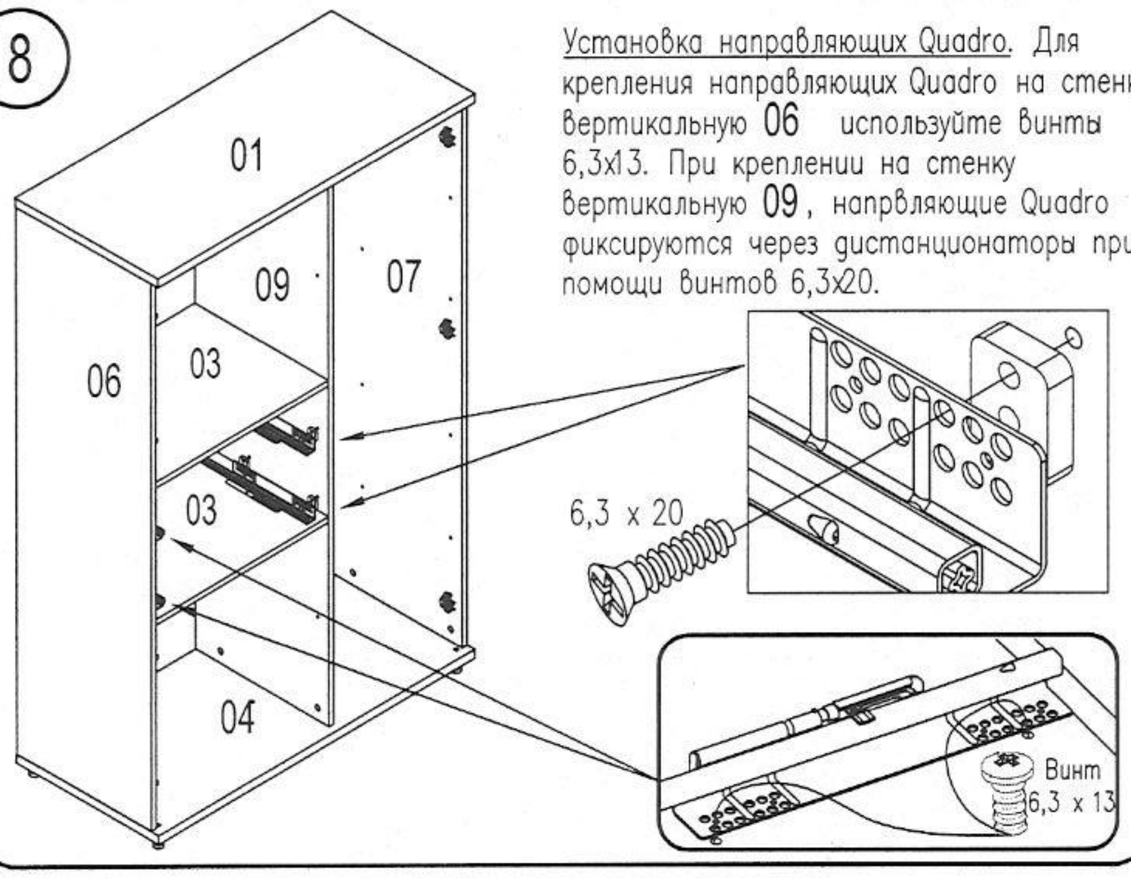

9

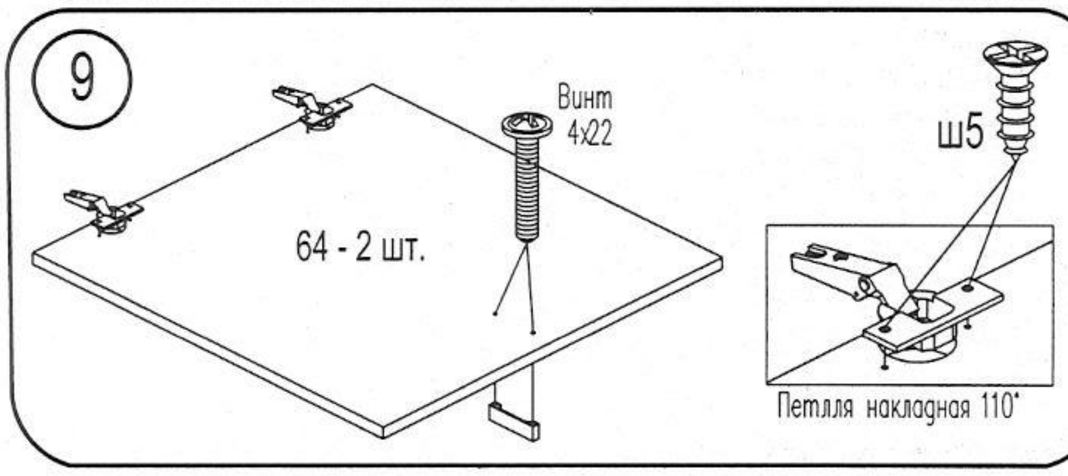

10

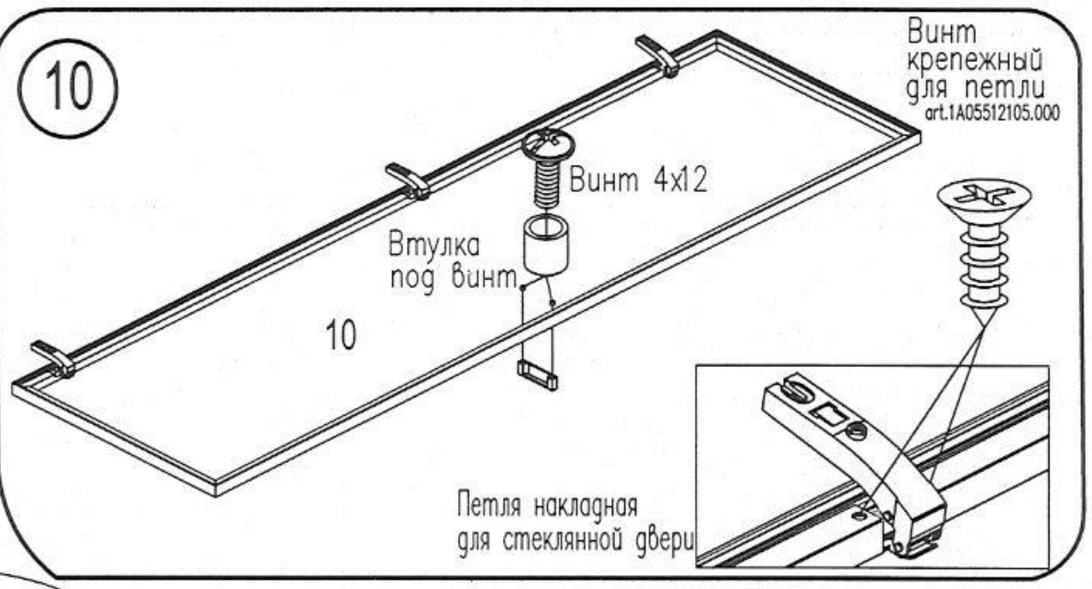
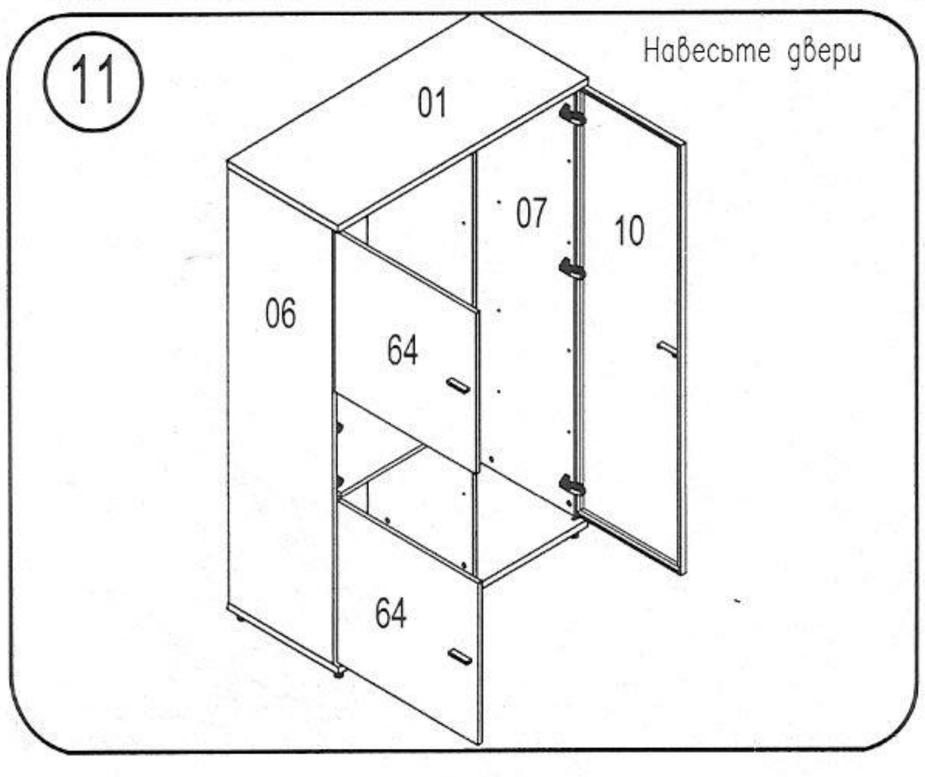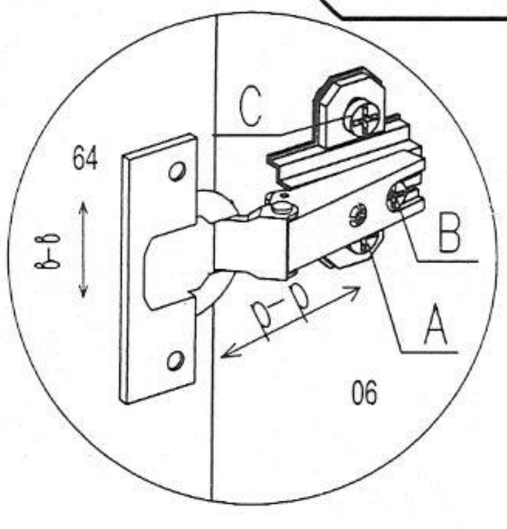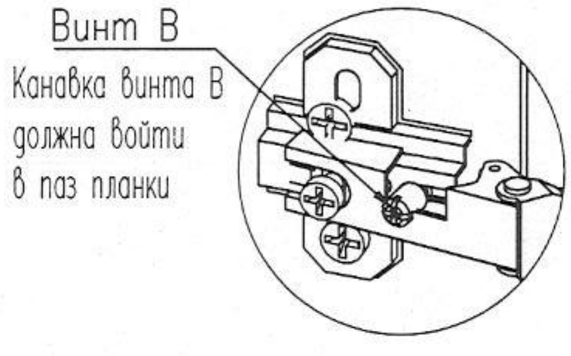
11